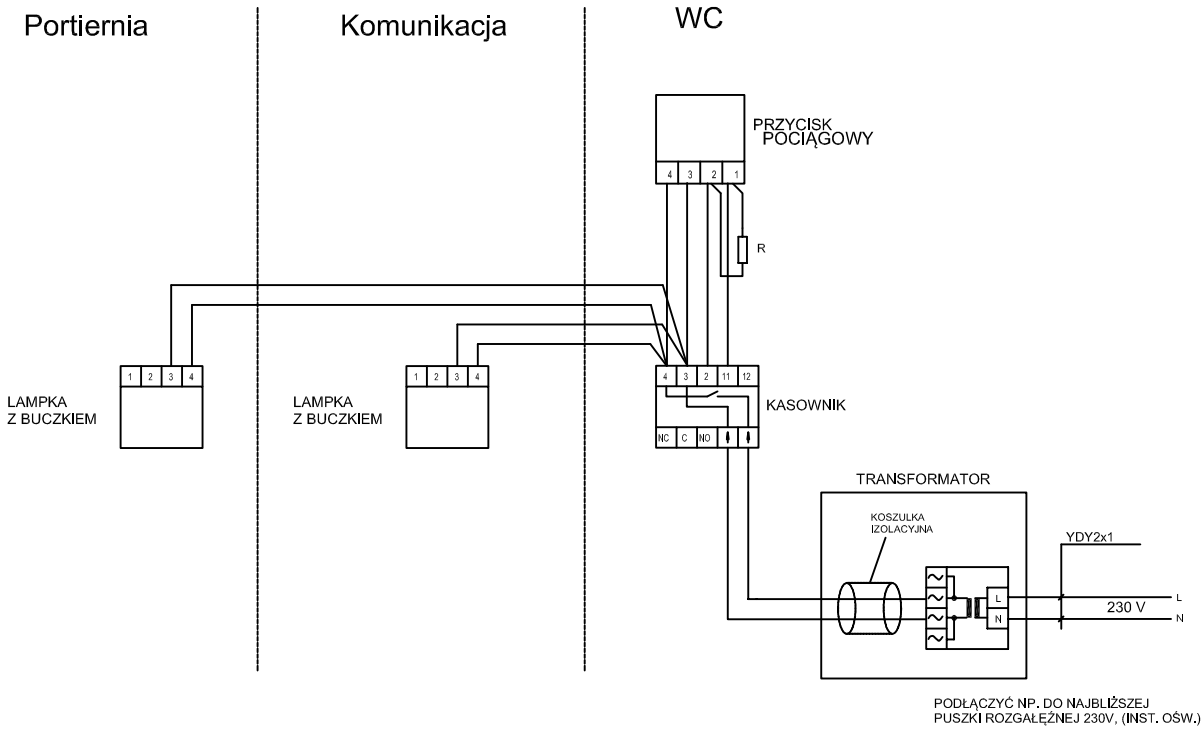

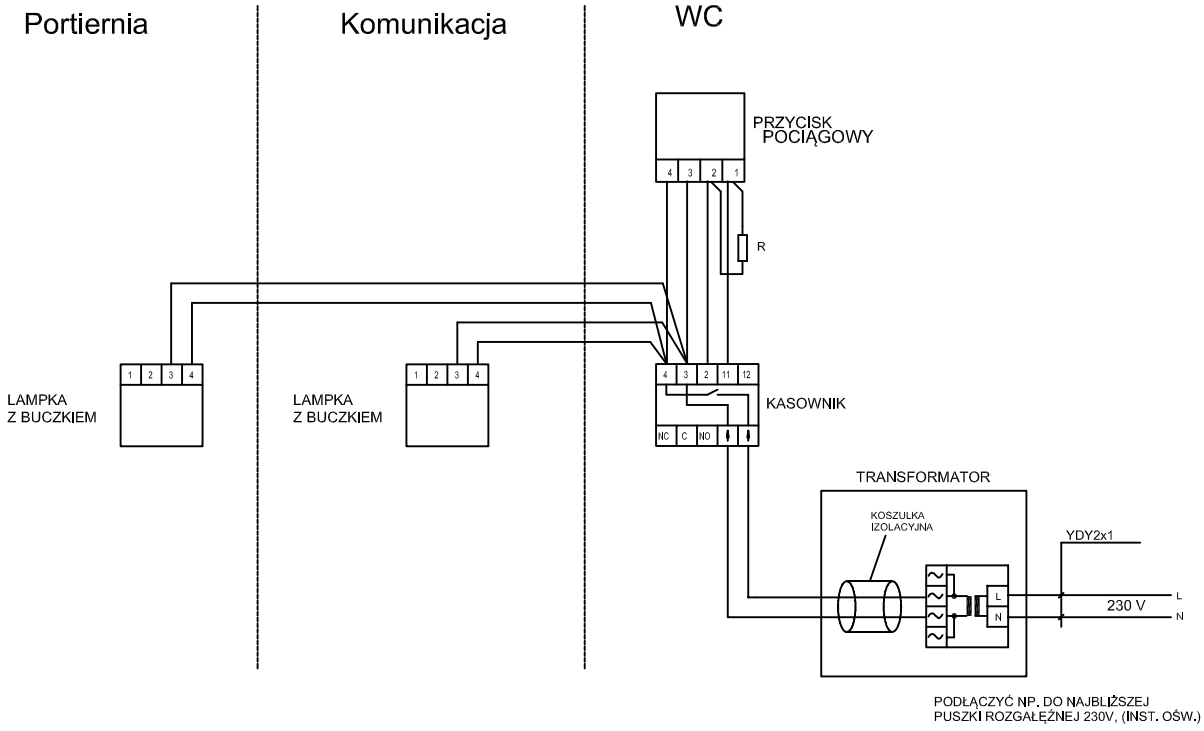

UWAGA
Zgodnie z wytycznymi zawartymi w Normie SEP N SEP-E-007:2017-09 w projektowanym obszarze należy zastosować kable o wymaganej minimalnej klasie odporności reakcji na ogień i wydzielanie gazu:
- Dca-s2, d1, a3 - poza drogami ewakuacyjnymi
- B2ca-s1b, d1, a1 - na drogach ewakuacyjnych

ZBP
ZESPÓŁ BIUR PROJEKTOWYCH
Zespół Biur Projektowych tel./fax (12) 423 47 39
ul. Świętokrzyska 12, +48 607 616 222
30 - 015 Kraków, +48 692 299 165
e - mail: biuro@wolarek-zatorowski.eu
www.wolarek-zatorowski.eu

Temat:	Roboty budowlane polegające na remoncie pomieszczeń parteru w budynku MODR zlokalizowanym przy ul. Osiedlowej 9 w Karniowicach.			
Inwestor:	Małopolski Ośrodek Doradztwa Rolniczego ul. Osiedlowa 9, 32-082 Karniowice			
Adres:	ul. Osiedlowej 9, Karniowice			
Projektant:	mgr inż. Rafał Góra MAP/0315/POOE/13			
Sprawdzający:	mgr inż. Marcin Janocha MAP/0050/PWOE/10			
Opracował:	mgr inż. Mateusz Figa			
Tytuł:	SCHEMAT IDEOWY INSTALACJI PRZYZYWOWEJ			
Data: 03.2021	Branża: ELEKTRYKA	Faza: PROJEKT BUDOWLANY	Skala: -	Nr rysunku: E.05